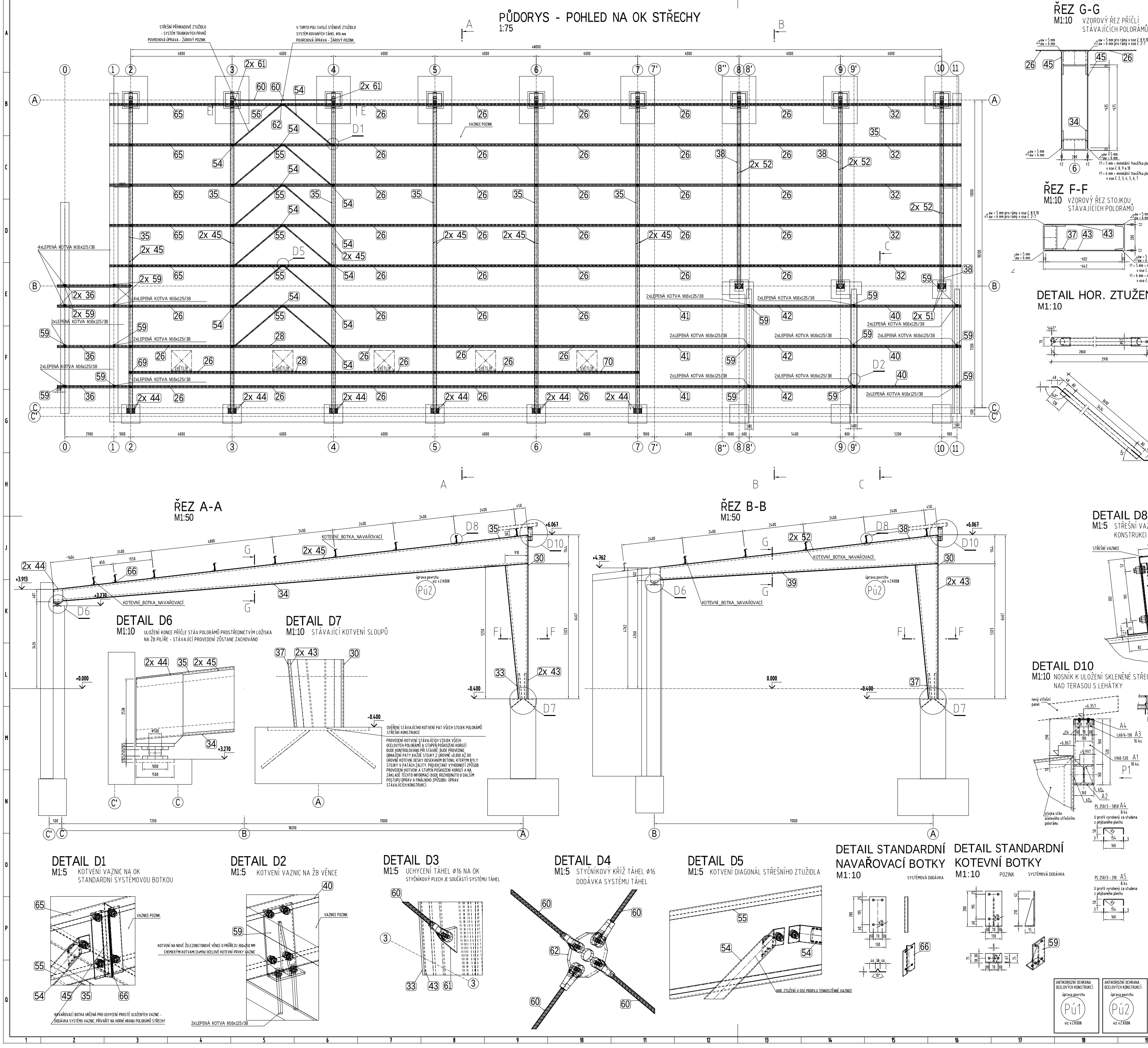

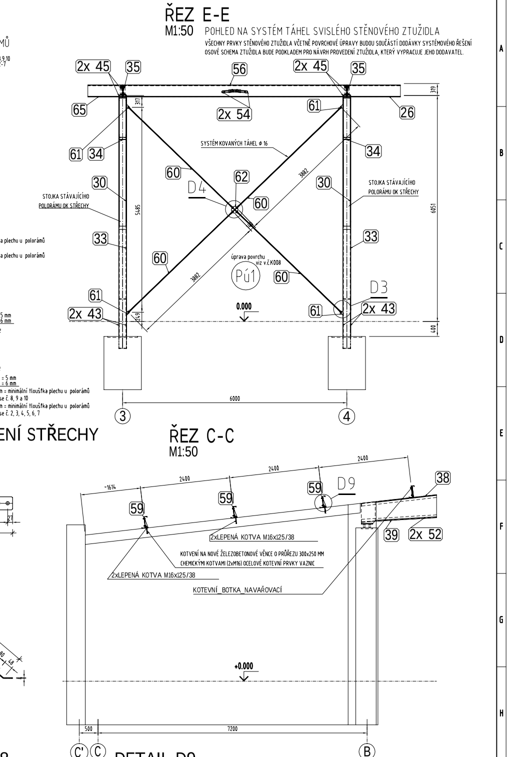

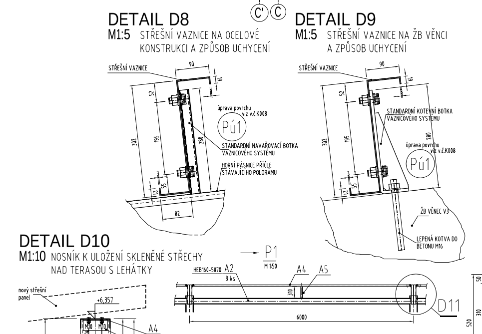

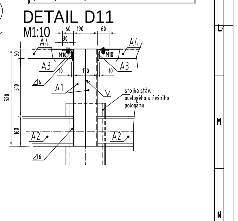

HLAVNÍ CHARAKTERISTIKY VAZNIC:

Střešní tenkostěnné vaznice, vyrobené ze žárově pozinkované oceli s minimální pevností na mezi kluzu 450 MPa.
Rozměry příčného řezu vaznice viz Detail D6

Tloušťka plechu: 2,9 mm
Šířka horní příruby: 90 mm
Šířka dolní příruby: 82 mm
Výška výztuhy horní příruby: 19 mm
Výška výztuhy dolní příruby: 21 mm
Osa šroubu od horní hrany: 55 mm
Osa šroubu od dolní hrany: 52 mm
Celková výška profilu: 302 mm

Vaznice budou ukládány jako PROSTÉ NOSNÍKY
Připevňovací prvky jsou součástí dodávky vaznicového systému

Úprava povrchu vaznic, umístěných v koroz. prostředí C4: Žárové zinkování, tloušťka povlaku 70 mikrometrů.
Konečné parametry řešení budou definovány nejpozději před objednáním systému.

VYPIS - konstrukční ocel S235JRG2 (11 375)

POZ	KS	NÁZEV, ROZMĚR	M.J.	ROZMĚR CELKEM	HMOTN. kg/M.J.	CELKEM kg
OCELOVÁ KONSTRUKCE V DETAILU D10-nosník pro skleněnou střechu						
A1	18	U160 - 520	m	9,4	19,3	182,0
A2	8	HEB160 - 5870	m	47,0	43,7	2054,0
A3	16	L60/6 - 130	m	2,1	5,42	12,0
A4	8	PL 250/3-5870	m	47,0	5,9	278,0
A5	8	PL 250/3-310	m	2,5	5,9	15,0
		+ váhová přirážka 5% spoj.prostředky, prořez,plechy				127,0
HMOTNOST CELKEM			kg	Celkem....... 2.668 kg		

Poznámka:
S konečným požadovaným řešením návrhu nosníku k uložení skleněné střechy nad terasou s lehátky z hlediska budoucího dodavatele konstrukce skleněné střechy bude seznámen projektant nejpozději před zahájením jeho výroby. Z tohoto důvodu je výkaz materiálu na jeho předpokládané provedení uváděn zvlášť v této tabulce.

PŘEHLED A POSTUP NAVRŽENÝCH ÚPRAV STÁV. POLORÁMŮ R1, R2, R3

DŮVODEM NÁVRHU PROVEDENÍ NÁSLEDUJÍCÍCH ZÁSAHŮ JSOU SKUTEČNOSTI, ZJIŠTĚNÉ PROVEDENÝM EXPERTNÍM PRŮZKUMEM POMOCÍ METOD NEDESTRUKTIVNÍ DEFEKTOSKOPIE který prokázal silnou vnitřní korozi v dutinách uzavřených průřezů sloupů a příčlí tří ze sedmi polorámů včetně endoskopie. V jejím důsledku byl prokázán místní úbytek tlouštěk materiálu. Vizuální kontrolou bylo dále zjištěno NEDOSTATEČNÉ PROVEDENÍ SVARŮ - nejsou souvislé, netěsní dutinu, proměnlivá kvalita velikost po délce prvků.

1. DEMONTÁŽ STÁVAJÍCÍ STŘEŠNÍ KRYTINY (pozink. plech hladký tl. 0,6 mm, asfaltová lepenka A400H, záklop z dř. desek tl. 25 mm, ORSIL S tl. 200 mm, vodovzdorná překližka tl. 15 mm)
2. PROSTOROVÉ ZAJIŠTĚNÍ STÁVAJÍCÍCH OCELOVÝCH POLORÁMŮ STŘECHY MONTÁŽNÍM PODEPŘENÍM
3. DEMONTÁŽ STÁVAJÍCÍCH STŘEŠNÍCH VAZNIC 2U160 VČETNĚ ZTUŽIDEL
4. KONTROLA A OPRAVA JEDNOTLIVÝCH OCELOVÝCH POLORÁMŮ - bude probíhat postupně po jednom polorámu, který bude v každém okamžiku bezpečně zajištěn montážním podepřením
   - 4.1. OBNAŽENÍ PATY STOJKY POLORÁMU - vysekáním zálivky betonu až do úrovně kotevní desky-KONTROLA PROVEDENÍ PROJEKTANTEM. Výsledný stav-kloubové uložení paty.
   - 4.2. POSTUPNÉ ROZPOJENÍ A KONTROLA DUTÉHO PRŮŘEZU STOJEK A PŘÍČLE. - viz ŘEZ G-G a ŘEZ F-F. Postupně se odstraní ocelový plech stěny dutých průřezů pol. č. 43 a 45.
   - 4.3. ÚPRAVA POVRCHU, POSTIŽENÉHO RZÍ SE ZBYTKY BAREV NA VNĚJŠÍCH I VNITŘNÍCH PLOCHÁCH UZAVŘENÉHO PRŮŘEZU - viz výkres č. K008
   - 4.4. KONTROLA STUPNĚ POŠKOZENÍ KOROZÍ A OSLABENÍ PRŮŘEZŮ PLECHU pol. č. 43, 45, 35 a PROFILŮ U200 - pol. 35 a 37. VYHODNOCENÍ VÝSLEDKŮ ZJIŠTĚNÍ PROJEKTANTEM.. POŽADOVANÁ MINIMÁLNÍ TLOUŠŤKA PLECHU STĚN U KRATŠÍCH RÁMŮ - v osách č. 8, 9 a 10 JE 5 mm. V případě nalezení úseků o menší tloušťce bude provedena jejich výměna za nový plech tl. min. 5 mm. POŽADOVANÁ MINIMÁLNÍ TLOUŠŤKA PLECHU STĚN U DELŠÍCH RÁMŮ - v osách č. 2, 3, 4, 5, 6 A 7 JE 6 mm. V případě nalezení úseků o menší tloušťce bude provedena jejich jejich výměna za nový plech tl. min. 6 mm. DÁLE BUDE PROVEDENA ORIENTAČNÍ KONTROLA TLOUŠŤKA ČÁSTÍ PÁSOVÝCH PROFILŮ U200. Dle rozsahu a míry jejich oslabení bude rozhodnuto o PŘÍPADNÉ VÝMĚNĚ.
   - 4.5. PŘIVAŘENÍ KOTEVNÍCH BOTEK VAZNIC NA HORNÍ LÍC PŘÍČLE POLORÁMU. PŘIVAŘENÍ STYČNÍKOVÝCH PLECHŮ STŘEŠNÍHO A STĚNOVÉHO ZTUŽIDLA.
   - 4.6. PROVEDENÍ ANTIKOROZNÍCH NÁTĚRŮ - viz v.č.K008. Povrch vnitřního líce uzavřených průřezů příčlí a stojek polorámů bude opatřen základními vrstvami nátěru, povrch vnějšího líce základními i vrchními vrstvami nátěru.
   - 4.7. OPĚTOVNÉ SVAŘENÍ PRVKŮ UZAVŘENÝCH PRŮŘEZŮ PŘÍČLE A STOJKY OPRAVOVANÉHO POLORÁMU.
   - 4.8. MONTÁŽ STŘEŠNÍCH VAZNIC, STŘEŠNÍHO A STĚNOVÉHO ZTUŽIDLA.

NA ZÁKLADĚ AKTUÁLNĚ DOSTUPNÝCH DÍLČÍCH INFORMACÍ MŮŽEME PŘEDPOKLÁDAT, ŽE VÝŠE UVEDENÝM ZPŮSOBEM BUDE NUTNO VYMĚNIT PRVKY STÁVAJÍCÍCH PŘÍČLÍ A STOJEK O HMOTNOSTI 10-20% HMOTNOSTI PŮVODNÍ. PROVEDENÍ SVARŮ, PŘIPOJUJÍCÍCH STĚNOVÉ PLECHY K PÁSOVÝM PRŮŘEZŮM U200 JE NUTNO PŘEPOKLÁDAT, VZHLEDEM K PŘEDPOKLÁDANÉ NUTNOSTI DETAILNÍ KONTROLY A OBNOVY SVARŮ VE VÝŠI 100% JEJICH DÉLKY.

ANTIKOROZNÍ OCHRANA OCELOVÝCH KONSTRUKCÍ:
úprava povrchu
Pú1
viz v.č.K008

ANTIKOROZNÍ OCHRANA OCELOVÝCH KONSTRUKCÍ:
úprava povrchu
Pú2
viz v.č.K008

OCELOVÁ KONSTRUKCE BUDE PROVEDENA NA ZÁKLADĚ PODROBNÉ VÝROBNÍ DOKUMENTACE, ZAJIŠTĚNÉ VYBRANÝM DODAVATELEM

TŘÍDA NÁSLEDKŮ CC2 dle ČSN EN 1990, tab. B.1
KATEGORIE POUŽITELNOSTI SC1 dle ČSN EN 1990-2, tab. B.1
VÝROBNÍ KATEGORIE PC1 dle ČSN ČN 1990-2, tab. B.2
TŘÍDA PROVEDENÍ EXC2 dle ČSN EN 1990-2, tab. B.3

Index	Datum	Autor	Popis	Rev Details

ATESKO – Ing. František Kordas · www.atesko.cz · T: +420 604 061 502 E: kordas@atesko.cz

VYPRACOVAL: Ing. Radimír Brokeš	DATUM: 2017-10-01	PROMÍTÁNÍ: ISO E	STUPEŇ PD: DPS
ZODPOVÍDÁ: Ing. František Kordas	MĚŘÍTKO: 1:5,1:50,1:75 A0		ČÁST PD: OCELOVÉ KONSTRUKCE
INVESTOR: Podniky Města Šumperka a.s.	ZAK.Č.: 16-37	MÍSTO STAVBY: Šumperk, Lidická 81	
PROJEKT: Stavební úpravy a rozšíření krytého bazénu v Šumperku			

NÁZEV VÝKRESU: OK STŘECHY - PŘEHLEDNÝ VÝKRES
ČÍSLO VÝKRESU: K010
INDEX: Rev0
DÍLEC:

ADVANCE STEEL DESIGN